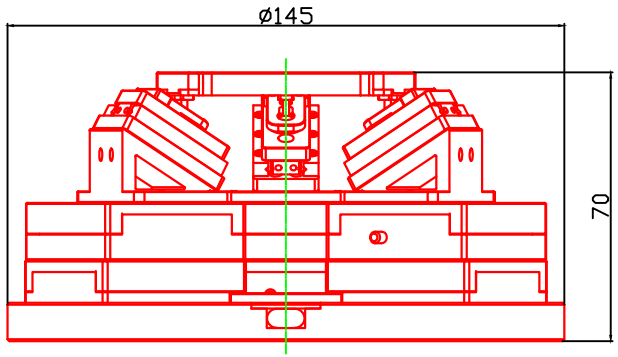

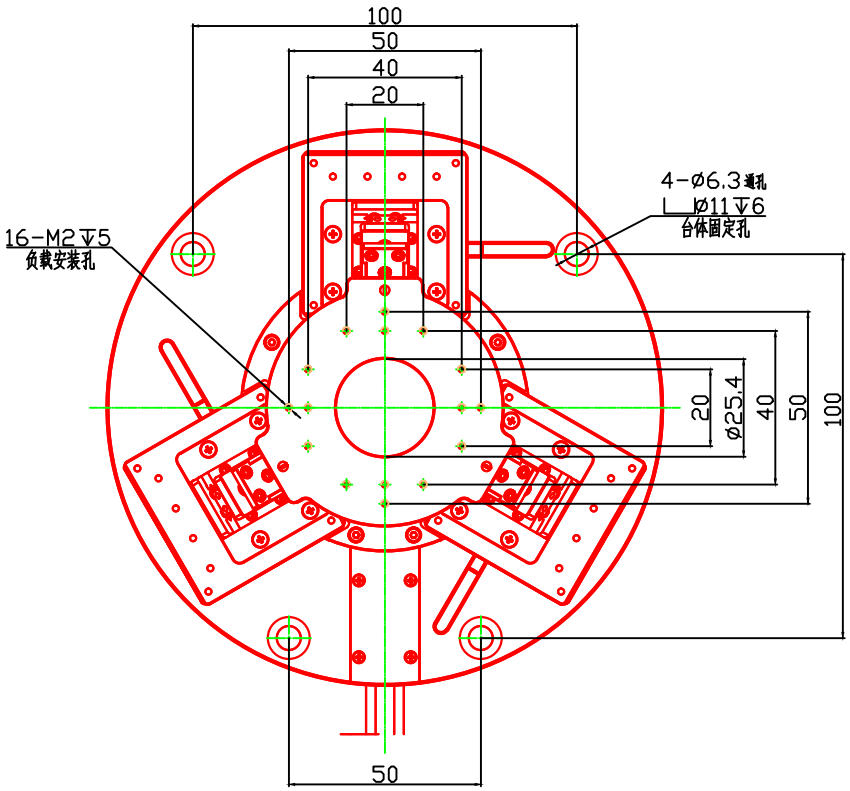

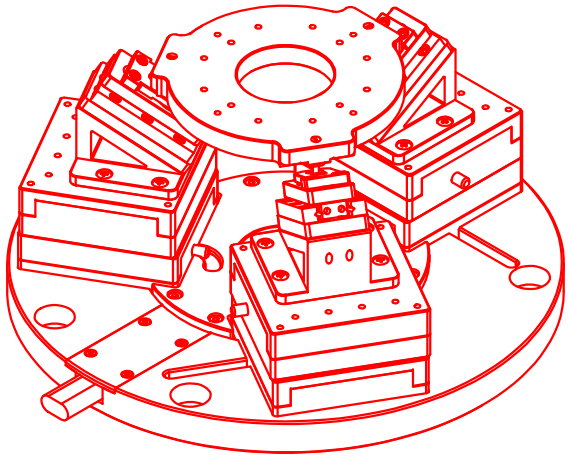

名　称	6自由度平台	日　期	24.02.22
型　号	N56.XYZTR20E-B		
本体外观			

芯明天 COREMORROW

www.coremorrow.com